SHELLY PRO 3EM-400

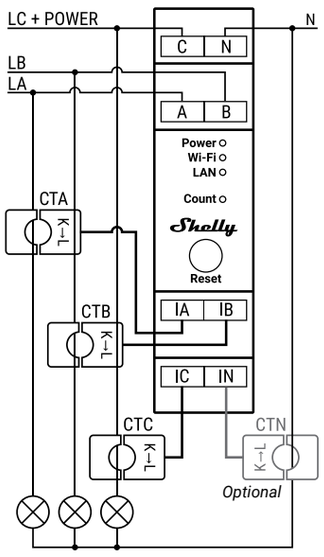

EN

Legend

Device terminals:

- **A**: Phase A input
- **B**: Phase B input
- **C**: Phase C and Device power supply input
- **N**: Neutral input
- **IA**: Phase A current transformer (CTA) input
- **IB**: Phase B current transformer (CTB) input
- **IC**: Phase C current transformer (CTC) input
- **IN**: Neutral current transformer (CTN) input

Cables:

- **LA**: Phase A (110-240 VAC)
- **LB**: Phase B (110-240 VAC)
- **LC**: Phase C (110-240 VAC)
- **N**: Neutral cable

DE

Legende

Geräteanschlüsse:

- **A**: Eingang Phase A
- **B**: Eingang Phase B
- **C**: Eingang Phase C und Gerätestromversorgung
- **N**: Eingang Neutralleiter
- **IA**: Eingang Stromwandler (CTA) für Phase A
- **IB**: Eingang Stromwandler (CTA) für Phase B
- **IC**: Eingang Stromwandler (CTA) für Phase C
- **IN**: Eingang Stromwandler (CTN) für Neutralleiter

Kabel:

- **LA**: Phase A (110-240 VAC)
- **LB**: Phase B (110-240 VAC)
- **LC**: Phase C (110-240 VAC)
- **N**: Neutralleiter

IT

Legenda

Terminali del dispositivo:

- **A**: Ingresso fase A
- **B**: Ingresso fase B
- **C**: Ingresso Fase C e alimentazione Dispositivo
- **N**: Ingresso neutro
- **IA**: Ingresso trasformatore di corrente (CTA) fase A
- **IB**: Ingresso trasformatore di corrente (CTB) fase B
- **IC**: Ingresso trasformatore di corrente (CTC) fase C
- **IN**: ingresso trasformatore di corrente neutro (CTN)

Cavi:

- **LA**: Fase A (110-240 VAC)
- **LB**: Fase B (110-240 VAC)
- **LC**: Fase C (110-240 VAC)
- **N**: Cavo neutro

ES

Leyenda

Terminales del dispositivo:

- **A**: Entrada de la fase A
- **B**: Entrada de la fase B
- **C**: Entrada de alimentación de la fase C y del dispositivo
- **N**: Entrada de neutro
- **IA**: Entrada del transformador de corriente de la fase A (CTA)
- **IB**: Entrada del transformador de corriente de la fase B (CTB)
- **IC**: Entrada del transformador de corriente de fase C (CTC)
- **IN**: Entrada del transformador de corriente de neutro (CTN)

Cables:

- **LA**: Fase A (110-240 VAC)
- **LB**: Fase B (110-240 VAC)
- **LC**: Fase C (110-240 VAC)
- **N**: Cable de neutro

For UK PSTI Act Statement of Compliance scan the QR code

SAA241636

FCC ID: 2BDC6-SHELLYPRO3EMS

EN

USER AND SAFETY GUIDE
SHELLY PRO 3EM-400
THREE-PHASE ENERGY METER

Read before use

This document contains important technical and safety information about the device, its safety use and installation.

⚠**CAUTION!** *Before beginning the installation, please read carefully and entirely this guide and any other documents accompanying the device. Failure to follow the installation procedures could lead to malfunction, danger to your health and life, violation of law or refusal of legal and/or commercial guarantee (if any). Shelly Europe Ltd. is not responsible for any loss or damage in case of incorrect installation or improper operation of this device due to failure of following the user and safety instructions in this guide.*

Product Introduction

Shelly® is a line of innovative microprocessor-managed devices, which allow remote control of electric circuits through a mobile phone, tablet, PC, or home automation system. Shelly® devices can work standalone in a local Wi-Fi network or they can also be operated through cloud home automation services. Shelly Cloud is a service that can be accessed using either an Android or iOS mobile application or with any internet browser at https://control.shelly.cloud/.
Shelly® devices can be accessed, controlled, and monitored remotely from any place where the user has internet connectivity, as long as the devices are connected to a Wi-Fi router and the Internet.
Shelly® devices have an Embedded Web Interface accessible at http://192.168.33.1 when connected directly to the device access point, or at the device IP address on the local Wi-Fi network. The embedded Web Interface can be used to monitor and control the device, as well as adjust its settings.
Shelly® devices can communicate directly with other Wi-Fi devices through HTTP protocol. An API is provided by Shelly Europe Ltd. For more information, please visit:
https://shelly-api-docs.shelly.cloud/#shelly-family-overview.
Shelly® devices are delivered with factory-installed firmware. If firmware updates are necessary to keep the devices in conformity, including security updates, Shelly Europe Ltd. will provide the updates free of charge through the device Embedded Web Interface or the Shelly mobile application, where the information about the current firmware version is available. The choice to install or not the device firmware updates is the user's sole responsibility. Shelly Europe Ltd. shall not be liable for any lack of conformity of the device caused by failure of the user to install the provided updates in a timely manner.

Shelly® Pro Series

Shelly® Pro series is a line of devices suitable for homes, offices, retail stores, manufacturing facilities, and other buildings. Shelly® Pro devices are DIN mountable inside the breaker box, and highly suitable for new building construction. All Shelly® Pro devices can be controlled and monitored through Wi-Fi and LAN connections. Bluetooth connection can be used for the inclusion process.
Shelly Pro 3EM-400 (The Device) is a DIN rail mountable three-phase energy meter. The Device reports accumulated energy as well as voltage, current, power factor data in real time. It stores data in non-volatile memory for later retrieval at least 60 days of 1 min data resolution.

Installation Instructions

⚠**CAUTION!** *Danger of electrocution. Mounting/installation of the Device to the power grid has to be performed with caution, by a qualified electrician.*

⚠**CAUTION!** *Danger of electrocution. Every change in the connections has to be done after ensuring there is no voltage present at the Device terminals.*

⚠**CAUTION!** *Use the Device only with a power grid and appliances which comply with all applicable regulations. A short circuit in the power grid or any appliance connected to the Device may damage it.*

⚠**CAUTION!** *Do not connect the Device to appliances exceeding the given max load!*

⚠**CAUTION!** *Connect the Device only in the way shown in these instructions. Any other method could cause damage and/or injury.*

⚠**CAUTION!** *Do not install the Device where it can get wet.*

⚠**CAUTION!** *Plug in or unplug the LAN cable only when the Device is powered off! The LAN cable must not be metallic in the parts touched by the user to plug it in or unplug it.*

⚠**RECOMMENDATION:** *Connect the Device using solid single-core cables with increased insulation heat resistance not less than PVC T105°C (221°F).*

Before starting the mounting/installation of the Device, check that the breakers are turned off and there is no voltage on their terminals. This can be done with a phase tester or multimeter. When you are sure that there is no voltage, you can proceed to connecting the cables.
Following the diagram on fig. 1 install the current transformer CTA around the Phase A cable to the load(s), CTB around the Phase B cable to the load(s) and CTC around the Phase C cable to the load(s).
Install the CTN around the Neutral cable from your load(s).
Mount the Device onto the DIN rail.
Plug the cables of the CTA, CTB and CTC into the Device IA, IB and IC input connectors respectively. Plug the CTN cable into IN.
Mount circuit breakers in accordance with your local regulations and connect the Phase A, Phase B and Phase C cables through them to the Device A, B and C inputs respectively. Connect the Neutral cable to the N input.
The Device is powered through its C input.
Make sure you have made all the connections correctly and then turn on the circuit breakers.

Initial Inclusion

If you choose to use the Device with the Shelly Smart Control mobile application and cloud service, instructions on how to connect the Device to the Cloud and control it through the Shelly Smart Control app can be found in the mobile application guide.
The Shelly mobile application and Shelly Cloud service are not conditions for the Device to function properly. This Device can be used standalone or with various other home automation platforms and protocols.

⚠**CAUTION!** *Do not allow children to play with the buttons/switches connected to the Device. Keep the devices for remote control of Shelly (mobile phones, tablets, PCs) away from children.*

LED indication

- **Power**: Red light if power supply is connected.
- **Wi-Fi (varies)**:
  - Blue light if in AP mode
  - Red light if in STA mode, and not connected to a Wi-Fi network
  - Yellow light if in STA mode, and connected to a Wi-Fi network. Not connected to Shelly Cloud or Shelly Cloud disabled
  - Green light if in STA mode, and connected to a Wi-Fi network and the Shelly Cloud
  - The LED will be flashing Red/Blue if OTA update is in progress
- **LAN**: Green light if LAN is connected.
- **Count**: Red light will be flashing when the Device is measuring energy according to settings with frequency dependent to the energy flowing through the measured circuit.

User button

- Press and hold for 5 sec to activate Device AP
- Press and hold for 10 sec to factory reset

Specification

- Dimensions (HxWxD): 94x19x69 mm / 3.70x0.75x2.71 in
- Mounting: DIN rail
- Ambient temperature: from -20 °C to 40 °C / from -5 °F to 105 °F
- Humidity 30 % to 70 % RH
- Max. altitude 2000 m / 6562 ft
- Power supply: 110 - 240 VAC, 50/60Hz
- Electrical consumption: < 3 W
- Internal temperature sensor: Yes
- Voltmeters (RMS for each phase): 100 - 260 V
- Voltmeters accuracy: ±1 %
- Ammeters (RMS via CT for each phase and the Neutral): 0 - 400 A
- Ammeters accuracy:
  - ±1 % (5 - 400 A)
  - ±2 % (0 - 5 A)
- Phase sequence error detection: Yes (option)
- Power and energy meters:
  - Active and apparent power
  - Active and apparent energy
  - Power factor
  - Fundamental active and fundamental reactive energy
- Measurement data storage: At least 60 days of 1 min data resolution
- Data export:
  - CSV for PQ recorded values
  - JSON format export through RPC
- Wi-Fi protocol: 802.11 b/g/n
- RF band: 2400 - 2495 MHz
- Max. RF power: < 20 dBm
- Wi-Fi operational range (depending on local conditions):
  - up to 50 m / 160 ft outdoors
  - up to 30 m / 100 ft indoors
- Bluetooth protocol: BLE 4.1
- Bluetooth operational range (depending on local construction):
  - up to 30 m / 100 ft outdoors,
  - up to 10 m / 33 ft indoors
- CPU: ESP32
- Flash: 16 MB
- Webhooks (URL actions): 20 with 5 URLs per hook
- Scripting: mJS
- MQTT: Yes

FCC Notes

This device complies with Part 15 of the FCC Rules.
Operation is subject to the following two conditions: (1) this device may not cause harmful interference, and (2) this device must accept any interference received, including interference that may cause undesired operation.
The manufacturer is not responsible for any radio or TV interference caused by unauthorized modification or change to this equipment. Such modifications or change could void the user's authority to operate the equipment.
This equipment has been tested and found to comply with the limits for a Class B digital device, pursuant to part 15 of the FCC Rules. These limits are designed to provide reasonable protection against harmful interference in a residential installation. This equipment generates, uses and can radiate radio frequency energy and, if not installed and used in accordance with the instructions, may cause harmful interference to radio communications. However, there is no guarantee that interference will not occur in a particular installation. If this equipment does cause harmful interference to radio or television reception, which can be determined by turning the equipment off and on, the user is encouraged to try to correct the interference by one or more of the following measures:
Reorient or relocate the receiving antenna.
Increase the separation between the equipment and receiver.
Connect the equipment into an outlet on a circuit different from that to which the receiver is connected.
Consult the dealer or an experienced radio/TV technician for help.
RF exposure statement:
This equipment complies with FCC radiation exposure limits set forth for an uncontrolled environment. It should be installed and operated with minimum distance 20 cm / 0.65 ft between the radiator & your body.
Any changes or modifications to this unit not expressly approved by the party responsible for compliance could void the user's authority to operate the equipment.

Disposal and recycling

This refers to the waste of electrical and electronic equipment. It is applicable in the EU, US and other countries to collect waste separately.

This symbol on the product or in the accompanying literature indicates that the product should not be disposed of in the daily waste. Shelly Plug US Gen4 must be recycled to avoid possible damage to the environment or human health from uncontrolled waste disposal and to promote the reuse of materials and resources. It is your responsibility to dispose of the device separately from general household waste when it is already unusable.

Declaration of conformity

Hereby, Shelly Europe Ltd. (former Allterco Robotics EOOD) declares that the radio equipment type Shelly Pro 3EM-400 is in compliance with Directive 2014/53/EU, 2014/35/EU, 2014/30/EU, 2011/65/EU. The full text of the EU declaration of conformity is available at the following internet address:
https://shelly.link/Pro3EM-400_DoC
Manufacturer: Shelly Europe Ltd.
Address: Address: 51 Cherni Vrah Blvd., bldg. 3, fl. 2-3, 1407 Sofia, Bulgaria
Tel.: +359 2 988 7435
E-mail: support@shelly.cloud
Official website: https://www.shelly.com
Changes in the contact information data are published by the Manufacturer on the official website.
https://www.shelly.com
All rights to the trademark Shelly® and other intellectual rights associated with this Device belong to Shelly Europe Ltd.

DE

BENUTZER- UND SICHERHEITSHANDBUCH
SHELLY PRO 3EM-400
DREIPHASEN-ENERGIEZÄHLER

Bitte vor Gebrauch durchlesen

Dieses Dokument enthält wichtige technische und sicherheitstechnische Informationen über das Gerät und seine sichere Verwendung und Installation.

⚠**ACHTUNG!** *Bevor Sie mit der Installation beginnen, lesen Sie bitte die Begleitdokumentation sorgfältig und vollständig durch. Die Nichtbeachtung der empfohlenen Verfahren kann zu Fehlfunktionen, Lebensgefahr oder Gesetzesverstößen führen. Shelly Europe Ltd. haftet nicht für Verluste oder Schäden im Falle einer falschen Installation oder Bedienung dieses Geräts.*

Produktvorstellung

Shelly® ist eine Produktserie innovativer, mikroprozessorgesteuerter Geräte, welche die Fernsteuerung von Elektrogeräten über ein Mobiltelefon, ein Tablet, einen PC oder ein Hausautomatisierungssystem ermöglichen. Shelly® Geräte können eigenständig in einem lokalen WLAN-Netzwerk arbeiten oder sie können auch über Cloud-Dienste für die Hausautomatisierung betrieben werden. Shelly Cloud ist ein solcher Dienst, auf den entweder über eine Android- oder iOS-Applikation oder über einen beliebigen Internetbrowser unter https://control.shelly.cloud/ zugegriffen werden kann. Shelly® Geräte können von jedem Ort aus, an dem der Benutzer eine Internetverbindung hat, angesprochen, gesteuert und überwacht werden, solange die Geräte mit einem WLAN-Router und dem Internet verbunden sind. Shelly® Geräte verfügen über eine integrierte Web-Schnittstelle, die unter http://192.168.33.1 im WLAN-Netzwerk zugänglich ist, das vom Gerät im Access Point-Modus erstellt wird, oder unter der IP-Adresse des Gerätes im WLAN-Netzwerk, mit dem es verbunden ist. Die integrierte Web-Schnittstelle kann zur Überwachung und Steuerung des Gerätes sowie zur Anpassung dessen Einstellungen verwendet werden.
Shelly® Geräte können direkt mit anderen WLAN-Geräten über das HTTP-Protokoll kommunizieren. Eine API wird von Shelly Europe Ltd. bereitgestellt. Für weitere Informationen besuchen Sie bitte: https://shelly-api-docs.shelly.cloud/#shelly-family-overview.
Shelly® Geräte werden mit werkseitig installierter Firmware ausgeliefert. Um die Geräte konform zu halten, stellt Shelly Europe Ltd. die notwendigen Firmware-Updates, einschließlich der Sicherheitsupdates, kostenlos über die im Gerät eingebettete Web-Schnittstelle sowie über die Shelly-App zur Verfügung. Die Entscheidung, die Firmware-Updates des Geräts zu installieren oder nicht, obliegt der alleinigen Verantwortung des Benutzers. Shelly Europe Ltd. haftet nicht für Konformitätsmängel des Geräts, die darauf zurückzuführen sind, dass der Benutzer die bereitgestellten Updates nicht rechtzeitig installiert hat.

Shelly® Pro-Serie

Die Shelly® Pro-Serie ist eine Produktserie, die für Wohnungen, Büros, Einzelhandelsgeschäfte, Produktionsstätten und andere Gebäude geeignet ist. Sie sind auf der DIN-Schiene im Stromkasten montierbar und sehr gut für den Neubau geeignet. Alle Shelly® Pro-Geräte können sowohl über eine WLAN- als auch über eine LAN-Verbindung gesteuert und überwacht werden. Bluetooth kann zusätzlich für die Einbindung genutzt werden.
Shelly Pro 3EM-400 (das Gerät) ist ein dreiphasiger Energiezähler für die DIN-Schienenmontage. Das Gerät meldet die akkumulierte Energie sowie die Daten zu Spannung, Strom und Leistungsfaktor in Echtzeit. Es speichert die Daten in einem internen Speicher für den späteren Abruf von mindestens 60 Tagen mit einer Datenauflösung von 1 Minute.

Installationsanleitung

⚠**VORSICHT!** *Gefahr eines Stromschlages. Die Montage/Installation des Geräts an das Stromnetz muss von einem qualifizierten Elektriker mit Vorsicht durchgeführt werden!*

⚠**VORSICHT!** *Es besteht Stromschlaggefahr. Bei jeder Änderung der Anschlüsse muss sichergestellt werden, dass an den Klemmen des Geräts keine Spannung anliegt!*

⚠**VORSICHT!** *Verwenden Sie das Gerät nur mit einem Stromnetz und Geräten, die allen geltenden Vorschriften entsprechen. Ein Kurzschluss im Stromnetz oder in einem an das Gerät angeschlossenen Gerätes kann dieses beschädigen!*

⚠**VORSICHT!** *Schließen Sie das Gerät nicht an Geräte an, die die angegebene Höchstlast überschreiten!*

⚠**VORSICHT!** *Schließen Sie das Gerät nur auf die in dieser Anleitung beschriebene Weise an. Jede andere Methode kann zu Schäden und/oder Verletzungen führen!*

⚠**VORSICHT!** *Installieren Sie das Gerät nicht an einem Ort, an dem es nass werden kann!*

⚠**VORSICHT!** *Das LAN-Kabel nur bei ausgeschaltetem Gerät ein- oder ausstecken! Das LAN-Kabel darf an den Stellen, an denen es beim Ein- oder Ausstecken berührt wird, nicht metallisch sein!*

⚠**EMPFEHLUNG:** *Schließen Sie das Gerät mit massiven einadrigen Kabeln mit erhöhter Isolationswärmebeständigkeit von mindestens PVC T105°C an!*

Bevor Sie mit der Installation/Montage des Geräts beginnen, prüfen Sie, ob die Leitungsschutzschalter (Sicherungen) ausgeschaltet sind und keine Spannung an den Klemmen anliegt. Dies kann mit einem Phasenprüfer oder Multimeter erfolgen. Wenn Sie sicher sind, dass keine Spannung anliegt, können Sie mit dem Anschluss der Kabel fortfahren!
Nach dem Schema in Abb. 1 installieren Sie den Stromwandler CTA um das Kabel der Phase A zu dem/den Verbraucher(n), CTB um das Kabel der Phase B zu dem/den Verbraucher(n) und CTC um das Kabel der Phase C zu dem/den Verbraucher(n). Installieren Sie den CTN um das Neutralleiterkabel von Ihrem(n) Verbraucher(n).
Montieren Sie das Gerät auf der DIN-Schiene.
Stecken Sie die Kabel von CTA, CTB und CTC jeweils in die Eingangsanschlüsse von Device IA, IB und IC. Stecken Sie das CTN-Kabel in IN.
Montieren Sie die Schutzschalter gemäß den örtlichen Vorschriften und verbinden Sie die Kabel der Phasen A, B und C über diese mit den Eingängen A, B und C des Geräts. Verbinden Sie das Neutralleiterkabel mit dem Eingang N.
Das Gerät wird über den C-Eingang mit Strom versorgt.
Vergewissern Sie sich, dass Sie alle Verbindungen richtig hergestellt haben, und schalten Sie dann die Schutzschalter ein.

Erstmalige Einbindung

Wenn Sie das Gerät mit der Shelly Smart Control App und unserem Cloud-Dienst nutzen und steuern möchten, finden Sie Anweisungen dazu in der Anleitung zur Mobilanwendung.
Die Shelly App und der Shelly Cloud Service sind keine Voraussetzung für die ordnungsgemäße Funktion des Geräts! Dieses Gerät kann eigenständig oder mit verschiedenen anderen Hausautomatisierungsplattformen und -protokollen verwendet werden.

⚠**VORSICHT!** *Erlauben Sie Kindern nicht, mit den an das Gerät angeschlossenen Tasten/Schaltern zu spielen. Halten Sie die Geräte zur Fernsteuerung des Shelly (z.B.: Mobiltelefone, Tablets, PCs) von Kindern fern.*

LED-Anzeige

- **Power:** Rotes Licht, wenn die Stromversorgung angeschlossen ist.
- **Wi-Fi (variiert):**
  - Blaues Licht wenn in AP Modus
  - Rotes Licht wenn in STA Modus, aber nicht mit dem WLAN verbunden
  - Gelbes Licht wenn in STA mode, Verbunden mit WLAN-Netzwerk. Nicht verbunden mit der Shelly Cloud oder Shelly Cloud deaktiviert
  - Grünes Licht wenn in STA mode, Verbunden mit WLAN-Netzwerk und der Shelly Cloud
  - Rot/Blau blinkendes Licht wenn OTA-Update läuft
- **LAN:** Grünes Licht, wenn das LAN verbunden ist.
- **Count:** Das rote Licht blinkt, wenn das Gerät die Energie entsprechend den Einstellungen misst, wobei die Häufigkeit von der Energie abhängt, die durch den gemessenen Stromkreis fließt.

Benutzertaste

5 Sekunden lang gedrückt halten, um den AP zu aktivieren 10 Sekunden lang gedrückt halten, um auf Werkseinstellungen zurückzusetzen

Spezifikation

- Abmessungen (HxBxT): 94x19x69 mm / 3.70x0.75x2.71 in
- Montage: DIN-Schiene
- Umgebungstemperatur: -20 °C bis 40 °C / -5 °F bis 105 °F
- Luftfeuchtigkeit 30 % bis 70 % RH
- Max. Höhe ü.M.: 2000m / 6562 ft
- Spannungsversorgung: 100 - 260 VAC, 50/60Hz
- Elektrischer Verbrauch: < 3 W
- Interner Temperatursensor: Ja
- Voltmeter (RMS für jede Phase): 100 - 260 V
- Voltmeter Genauigkeit: ±1 %
- Strommessgeräte (RMS über Stromwandler für jede Phase und Neutralleiter): 0 - 400 A
- Genauigkeit des Amperemeters:
  - ±1 % (5 - 400 A)
  - ±2 % (0 - 5 A)
- Erkennung von Phasensequenzfehlern: Ja (Option)
- Leistungs- und Energiezähler:
  - Wirk- und Scheinleistung
  - Wirk- und Scheinenergie
  - Leistungsfaktor
  - Grundlegende Wirk- und Blindenergie
- Speicherung der Messdaten: Mindestens 60 Tage mit einer Datenauflösung von 1 Minute
- Datenexport:
  - CSV für aufgezeichnete PQ-Werte
  - Export im JSON-Format über RPC
- WLAN-Protokoll: 802.11 b/g/n
- Frequenzband: 2400 - 2495 MHz
- Max. Sendeleistung in Frequenzband: <20 dBm
- WLAN-Reichweite (abhängig von den örtlichen Gegebenheiten):
  - bis zu 50 m / 160 ft im Freien
  - bis zu 30 m / 100 ft in Innenräumen
- Bluetooth-Protokoll: BLE 4.1
- Bluetooth Reichweite (abhängig von den baulichen Gegebenheiten):
  - - bis zu 30 m / 100 ft im Freien,
  - - bis zu 10 m / 33 ft in Innenräumen
- CPU: ESP32
- Flash: 16 MB
- WebHooks (URL-Aktionen): 20 mit 5 URLs pro WebHook
- Skripting: mJS
- MQTT: Ja

Konformitätserklärung
Hiermit erklärt Shelly Europe Ltd. (ehemals Allterco Robotics EOOD), dass der Funkanlagentyp Shelly PRO 3EM-400 der Richtlinie 2014/53/EU, 2014/35/EU, 2014/30/EU, 2011/65/EU entspricht. Den vollständigen Text der EU-Konformitätserklärung finden Sie unter folgender Internetadresse
https://shelly.link/Pro3EM-400_DoC
Hersteller: Shelly Europe Ltd.
Adresse: Cherni Vrah Blvd. 51, Gebäude 3, Etagen 2-3, Sofia 1407, Bulgarien
Tel.: +359 2 988 7435
E-Mail: support@shelly.cloud
Offizielle Website: https://www.shelly.com
Änderungen der Kontaktdaten werden vom Hersteller auf dessen offiziellen Website veröffentlicht
https://www.shelly.com
Alle Rechte an der Marke Shelly® und anderen geistigen Eigentumsrechten im Zusammenhang mit diesem Gerät gehören Shelly Europe Ltd.

IT

GUIDA ALL'USO E ALLA SICUREZZA
SHELLY PRO 3EM-400
CONTATORE DI ENERGIA TRIFASE

Leggere prima dell'uso

Questo documento contiene importanti informazioni tecniche e di sicurezza sul dispositivo e sul suo uso e installazione in sicurezza.

⚠**ATTENZIONE!** *Prima di iniziare l'installazione leggere attentamente e completamente la documentazione allegata. La mancata osservanza delle procedure consigliate potrebbe portare a malfunzionamenti, pericolo per la vita o violazione della legge. Shelly Europe Ltd. non è responsabile per eventuali perdite o danni in caso di installazione o funzionamento errati di questo dispositivo.*

Introduzione al prodotto

Shelly® è una linea di dispositivi innovativi gestiti da microprocessori che permettono il controllo remoto degli elettrodomestici attraverso un telefono cellulare, un tablet, un PC o un sistema domotico. I dispositivi Shelly® sono in grado di funzionare autonomamente in una rete Wi-Fi locale o possono anche essere gestiti attraverso servizi di automazione domestica cloud. Shelly Cloud è un servizio di questo tipo a cui si può accedere utilizzando un'applicazione mobile Android o iOS o con qualsiasi browser internet su https://control.shelly.cloud/.
I dispositivi Shelly® sono accessibili, controllati e monitorati a distanza da qualsiasi luogo in cui l'utente abbia una connettività Internet, purché i dispositivi siano collegati a un router Wi-Fi e a Internet. I dispositivi Shelly® hanno un'interfaccia web incorporata accessibile a http://192.168.33.1 nella rete Wi Fi, creata dal dispositivo in modalità Access Point, o all'indirizzo URL del dispositivo nella rete Wi-Fi a cui è connesso. L'interfaccia web incorporata può essere utilizzata per monitorare e controllare il dispositivo, così come per regolare le sue impostazioni.
I dispositivi Shelly® sono in grado di comunicare direttamente con altri dispositivi Wi-Fi attraverso il protocollo HTTP. Un'API è fornita da Shelly Europe Ltd. Per maggiori informazioni, visitare:
https://shelly-api-docs.shelly.cloud/#shelly-family-overview.
I dispositivi Shelly® vengono consegnati con un firmware installato in fabbrica. Se sono necessari aggiornamenti del firmware per mantenere i dispositivi in conformità, compresi gli aggiornamenti di sicurezza, Shelly Europe Ltd. fornirà gli aggiornamenti gratuitamente attraverso l'interfaccia web incorporata del dispositivo o l'applicazione mobile Shelly, dove sono disponibili le informazioni sulla versione corrente del firmware. La scelta di installare o meno gli aggiornamenti del firmware del dispositivo è di esclusiva responsabilità dell'utente. Shelly Europe Ltd. non è responsabile per qualsiasi mancanza di conformità del dispositivo causata dalla mancata installazione degli aggiornamenti forniti dall'utente in modo tempestivo.

Shelly® Pro Series

La serie Shelly® Pro è una linea di dispositivi adatti per abitazioni, uffici, negozi al dettaglio, impianti di produzione e altri edifici. I dispositivi Shelly® Pro sono montabili DIN all'interno della scatola dell'interruttore e sono particolarmente adatti per la costruzione di nuovi edifici. La connettività per tutti i dispositivi Shelly® Pro può avvenire tramite connessione Internet Wi-Fi o LAN e il Bluetooth può essere utilizzato per il processo di inclusione.
Shelly Pro 3EM-400 (Il Dispositivo) è un contatore di energia trifase montabile su guida DIN. Il Dispositivo segnala in tempo reale l'energia accumulata e i dati relativi alla tensione, corrente e fattore di potenza. Il Dispositivo memorizza i dati in memoria non volatile per un successivo recupero di almeno 60 giorni di risoluzione dei dati di un minuto.

Istruzioni per l'installazione

⚠**ATTENZIONE!** *Pericolo di folgorazione. Il montaggio/installazione del dispositivo alla rete elettrica deve essere eseguito con cautela da un elettricista qualificato.*

⚠**ATTENZIONE!** *Pericolo di folgorazione. Ogni modifica dei collegamenti deve essere effettuata dopo essersi assicurati che non ci sia tensione ai morsetti dell'apparecchio.*

⚠**ATTENZIONE!** *Utilizzare l'apparecchio solo con una rete elettrica e con apparecchi conformi a tutte le norme vigenti. Un cortocircuito nella rete elettrica o in qualsiasi apparecchio collegato all'apparecchio può danneggiare l'apparecchio.*

⚠**ATTENZIONE!** *Non collegare l'apparecchio ad apparecchi che superano il carico massimo indicato!*

⚠**ATTENZIONE!** *Collegare l'apparecchio solo nel modo indicato in queste istruzioni. Qualsiasi altro metodo potrebbe causare danni e/o lesioni.*

⚠**ATTENZIONE!** *Non installare il dispositivo in un luogo che possa bagnarsi.*

⚠**ATTENZIONE!** *Collegare o scollegare il cavo LAN solo quando il dispositivo è spento! Il cavo LAN non deve essere metallico nelle parti toccate dall'utente per collegare o scollegare il cavo.*

⚠**RACCOMANDAZIONE** *Collegare il dispositivo utilizzando cavi unipolari solidi con una maggiore resistenza termica dell'isolamento non inferiore a PVC T105°C.*

Prima di iniziare l'installazione/montaggio del dispositivo, controllare che gli interruttori siano spenti e che non ci sia tensione sui loro terminali. Questo può essere fatto con un misuratore di fase o un multimetro. Quando siete sicuri che non c'è tensione, potete procedere al collegamento dei cavi.
Seguendo lo schema in fig. 1 installare il trasformatore di corrente CTA attorno al cavo di Fase A al carico/carichi, CTB attorno al cavo di Fase B al carico/carichi e CTC attorno al cavo di Fase C al carico/carichi.
Installare il CTN attorno al cavo Neutro dal carico/carichi.
Montare il Dispositivo sulla barra DIN.
Collegare i cavi del CTA, CTB e CTC rispettivamente ai connettori di ingresso IA, IB e IC del Dispositivo. Inserire il cavo CTN in IN.
Montare gli interruttori automatici in conformità con le normative locali e collegare i cavi di Fase A, Fase B e Fase C attraverso di essi rispettivamente agli ingressi del Dispositivo A, B e C. Collegare il cavo Neutro all'ingresso N.
Il Dispositivo è alimentato attraverso il suo ingresso C.
Assicurarsi di aver effettuato correttamente tutti i collegamenti e quindi accendere gli interruttori automatici.

Inclusione iniziale

Se scegli di utilizzare il Dispositivo con l'applicazione mobile Shelly Smart Control e il servizio cloud, le istruzioni su come connettere il Dispositivo al Cloud e controllarlo tramite l'app Shelly Smart Control sono disponibili nella guida dell'applicazione mobile. L'applicazione mobile Shelly e il servizio Shelly Cloud non sono condizioni per il corretto funzionamento del Dispositivo. Questo Dispositivo può essere utilizzato con vari altri servizi e applicazioni di automazione domestica.

⚠**ATTENZIONE!** *Non permettere ai bambini di giocare con i pulsanti/interruttori collegati al Dispositivo. Tenere i dispositivi per il controllo remoto di Shelly (telefoni cellulari, tablet, PC) lontano dai bambini.*

Indicazione dei LED

- Power: Luce rossa se l'alimentazione è collegata.
- Wi-Fi (varia):
  - Luce blu se in modalità AP
  - Luce rossa se in modalità STA, e non collegato a una rete Wi-Fi
  - Luce gialla se in modalità STA, e collegato a una rete Wi-Fi. Non connesso a Shelly Cloud o Shelly Cloud disattivato
  - Luce verde se in modalità STA, e connesso a una rete Wi-Fi e a Shelly Cloud
  - Il LED lampeggerà in Rosso/Blu se l'aggiornamento OTA è in corso
- LAN: Luce verde se la LAN è connessa.
- Count: La luce rossa lampeggerà quando il Dispositivo misura l'energia in base alle impostazioni con frequenza dipendente dall'energia che fluisce attraverso il circuito misurato.

Pulsante utente

- Tenere premuto per 5 secondi per attivare l'AP del Dispositivo
- Tenere premuto per 10 secondi fino al reimpostazione di fabbrica

Specifiche

- Dimensioni (AxLxP): 94x19x69 mm / 3.70x0.75x2.71 in
- Montaggio: Guida DIN
- Temperatura ambiente: da -20 °C a 40 °C / da -5 °F a 105 °F
- Umidità Dal 30 % al 70 % di umidità relativa
- Altitudine massima: 2000 m / 6562 ft
- Alimentazione: 100 - 260 VAC, 50/60Hz
- Consumo elettrico: < 3 W
- Sensore di temperatura interna: Sì
- Voltmetri (RMS per ogni fase): 100 - 260 V
- Precisione dei voltmetri: ±1 %
- Amperometri (RMS via CT per ogni fase e il Neutro): 0 - 400 A
- Precisione degli amperometri:
  - ±1 % (5 - 400 A)
  - ±2 % (0 - 5 A)
- Rilevamento errore sequenza fasi: Sì (opzione)
- Contatori di potenza ed energia:
  - Alimentazione attiva e apparente
  - Energia attiva e apparente
  - Fattore potenza
  - Energia reattiva fondamentale attiva e fondamentale
- Archiviazione dei dati di misurazione: 60 giorni con risoluzione dei dati di 1 minuto
- Esportazione dati:
  - CSV per valori registrati PQ
  - Esportazione formato JSON tramite RPC
- Protocollo Wi-Fi: 802.11 b/g/n
- Bande di radiofrequenza: 2400 - 2495 MHz
- Massima potenza a radiofrequenza: <20 dBm
- Intervallo operativo Wi-Fi (a seconda delle condizioni locali):
  - fino a 50 m / 160 ft all'aperto
  - fino a 30 m / 100 ft all'interno
- Protocollo Bluetooth: BLE 4.1
- Bluetooth portata operativa (a seconda della struttura locale):
  - fino a 30 m / 100 ft all'aperto,
  - fino a 10 m / 33 ft all'interno
- CPU: ESP32
- Flash: 16 MB
- Webhook (azioni URL): 20 con 5 URL per ogni hook
- Scripting: mJS
- MQTT: SÌ

Dichiarazione di conformità

Con la presente, Shelly Europe Ltd. (ex Allterco Robotics EOOD) dichiara che il tipo di apparecchiatura radio Shelly Pro 3EM-400 è conforme alla Direttiva 2014/53/UE, 2014/35/UE, 2014/30/UE, 2011/65/UE. Il testo completo della dichiarazione di conformità UE è disponibile al seguente indirizzo internet
https://shelly.link/Pro3EM-400_DoC
Produttore: Shelly Europe Ltd.
Indirizzo: 51 Cherni Vrah Blvd., edificio 3, piani 2-3, Sofia 1407, Bulgaria
Tel.: +359 2 988 7435
E-mail: support@shelly.cloud
Sito web ufficiale:https://www.shelly.com
Le modifiche ai dati di contatto sono pubblicate dal Produttore sul sito Web ufficiale.
https://www.shelly.com
Tutti i diritti sul marchio Shelly® e altri diritti intellettuali associati a questo dispositivo appartengono a Shelly Europe Ltd.

ES

GUÍA DE USO Y SEGURIDAD
SHELLY PRO 3EM-400
CONTADOR DE ENERGÍA TRIFÁSICO

Leia antes de utilizar

Este documento contiene información técnica y de seguridad importante sobre el aparato, su uso y su instalación segura.

⚠**¡ATENCIÓN!** *Antes de comenzar la instalación, lea atentamente y por completo la documentación adjunta. El incumplimiento de los procedimientos recomendados puede provocar un mal funcionamiento, un peligro para su vida o una violación de la ley. Shelly Europe Ltd. no se hace responsable de cualquier pérdida o daño debido a una instalación o uso inadecuado de este dispositivo.*

Resumen del producto

Shelly® es una gama de dispositivos innovadores basados en microprocesadores, que permiten controlar a distancia los electrodomésticos a través de un teléfono móvil, una tableta, una PC o un sistema domótico. Los dispositivos Shelly® pueden funcionar de forma autónoma en una red Wi-Fi local o también pueden ser operados por servicios de automatización del hogar a través de la nube. Shelly Cloud es un servicio que se puede utilizar a través de la aplicación móvil Android o iOS, o a través de cualquier navegador web en https://control.shelly.cloud/. Los dispositivos Shelly® se pueden manejar, controlar y supervisar a distancia desde cualquier lugar en el que el usuario disponga de una conexión a Internet, siempre que los dispositivos estén conectados a un router Wi-Fi y a Internet. Los dispositivos Shelly® tienen una interfaz web integrada a la que se puede acceder en http://192.168.33.1 dentro de la red Wi-Fi, creada por el disposit

SHELLY PRO 3EM-400

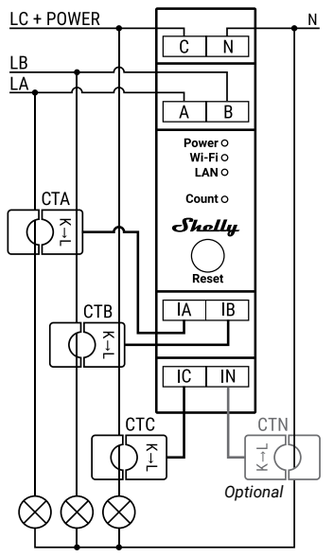

PT

Legenda

Terminais do dispositivo:

- **A**: Entrada da fase A
- **B**: Entrada da fase B
- **C**: Entrada da fase C e alimentação do Dispositivo
- **N**: Entrada de neutro
- **IA**: Entrada da fase A do transformador de corrente (CTA)
- **IB**: Entrada da fase B do transformador de corrente (CTB)
- **IC**: Entrada da fase C do transformador de corrente (CTC)
- **IN**: Entrada do Neutro do transformador de corrente (CTN)

Cabos:

- **LA**: Fase A (110-240 VCA)
- **LB**: Fase B (110-240 VCA)
- **LC**: Fase C (110-240 VCA)
- **N**: Cabo de neutro

FR

Légende

Bornes du dispositif :

- **A** : entrée de la phase A
- **B** : entrée de la phase B
- **C** : entrée de la phase C et de l'alimentation du Dispositif
- **N** : neutre
- **IA** : entrée du transformateur de courant de phase A (CTA)
- **IB** : entrée transformateur de courant de phase B (CTB)
- **IC** : entrée transformateur de courant de phase C (CTC)
- **IN** : entrée transformateur de courant neutre (CTN)

Câbles :

- **LA** : phase A (110-240 V AC)
- **LB** : phase B (110-240 V AC)
- **LC** : phase C (110-240 V AC)
- **N** : neutre

PL

LEGENDA

Zaciski urządzenia:

- **A:** Wejście fazy A
- **B:** Wejście fazy B
- **C:** Wejście fazy C i zasilania urządzenia
- **N:** Wejście przewodu neutralnego
- **IA:** Wejście przekładnika prądowego CTA (faza A)
- **IB:** Wejście przekładnika prądowego CTB (faza B)
- **IC:** Wejście przekładnika prądowego CTC (faza C)
- **IN:** Wejście przekładnika prądowego CTN (neutralny)

Przewody:

- **LA:** Faza A (110–240 VAC)
- **LB:** Faza B (110–240 VAC)
- **LC:** Faza C (110–240 VAC)
- **N:** Przewód neutralny

NL

Legenda

Aansluitklemmen apparaat:

- **A:** Fase A-ingang
- **B:** Fase B-ingang
- **C:** Fase C- en voedingsingang
- **N:** Nulgeleider-ingang
- **IA:** Fase A stroomtransformator (CTA) ingang
- **IB:** Fase B stroomtransformator (CTB) ingang
- **IC:** Fase C stroomtransformator (CTC) ingang
- **IN:** Nulgeleider stroomtransformator (CTN) ingang

Kabels:

- **LA:** Fase A (110-240 VAC)
- **LB:** Fase B (110-240 VAC)
- **LC:** Fase C (110-240 VAC)
- **N:** Nulkabel

SAA241636

FCC ID: 2BDC6-SHELLYPRO3EMS

Points de collecte sur www.quefairedemesdechets.fr
Privilégiez la réparation ou le don de votre appareil !

PT

GUIA DO UTILIZADOR E DE SEGURANÇA SHELLY PRO 3EM-400 MEDIDOR DE ENERGIA TRIFÁSICO

Leia antes de utilizar

Este documento contém importante informação técnica e de segurança relativa ao dispositivo, sua utilização segura e instalação.

⚠**ATENÇÃO!** *Antes de iniciar a instalação, por favor leia atentamente e na íntegra a documentação incluída. O incumprimento dos procedimentos recomendados poderão dar origem a avarias, perigo à sua vida ou violação da lei. A Shelly Europe Ltd. não se responsabiliza por quaisquer perdas ou danos em caso de uma incorreta instalação ou incorreta utilização deste dispositivo.*

Apresentação do Produto

Shelly® è una linea di dispositivi innovativi gestiti da microprocessori che permettono il controllo remoto degli elettrodomestici attraverso un telefono cellulare, un tablet, un PC o un sistema domotico. I dispositivi Shelly® sono in grado di funzionare autonomamente in una rete Wi-Fi locale o possono anche essere gestiti attraverso servizi di automazione domestica cloud. Shelly Cloud è un servizio di questo tipo a cui si può accedere utilizzando un'applicazione mobile Android o iOS o con qualsiasi browser internet su https://control.shelly.cloud/. I dispositivi Shelly® sono accessibili, controllati e monitorati a distanza da qualsiasi luogo in cui l'utente abbia una connettività Internet, purché i dispositivi siano collegati a un router Wi-Fi e a Internet. I dispositivi Shelly® hanno un'interfaccia web incorporata accessibile a http://192.168.33.1 nella rete Wi Fi, creata dal dispositivo in modalità Access Point, o all'indirizzo URL del dispositivo nella rete Wi-Fi a cui è connesso. L'interfaccia web incorporata può essere utilizzata per monitorare e controllare il dispositivo, così come per regolare le sue impostazioni.
Os dispositivos Shelly® podem comunicar diretamente com outros dispositivos Wi-Fi através do protocolo HTTP. Uma App é fornecida por Shelly Europe Ltd. Para mais informação, por favor visite: https://shelly-api-docs.shelly.cloud/#shelly-family-overview.
Os dispositivos Shelly® são distribuidos com firmware instalado em fábrica. Se forem necessárias atualizações ao firmware de forma a manter os dispositivos em conformidade, incluindo atualizações de segurança, Shelly Europe Ltd. fornecerá as atualizações gratuitamente através do Interface Web embutido ou da Aplicação Móvel Shelly, onde a informação sobre a versão de firmware atual se encontra acessível. A escolha em instalar ou não instalar as atualizações de firmware do Dispositivo é responsabilidade única do utilizador. Shelly Europe Ltd. não se responsabiliza por qualquer falha na conformidade do Dispositivo causada pela não instalação das atualizações disponíveis em tempo útil, por parte do Utilizador.

Série Shelly® Pro

A Série Shelly® Pro é uma linha de dispositivos adequados a casas, escritórios, lojas, instalações fabris e outros edifícios. Os dispositivos Shelly® Pro são compatíveis com montagem DIN dentro de caixas de disjuntores e de distribuição, e adequados à construção de novos edifícios. A conetividade para todos os dispositivos Shelly® Pro pode ser conseguida por meio de coneção de internet Wi-Fi ou LAN, e Bluetooth pode ser usado no processo de integração.
Shelly Pro 3EM-400 (o Dispositivo) é um medidor de energia trifásico montável numa calha DIN. O Dispositivo indica a energia acumulada assim como a voltagem, corrente e fator de potência em tempo real. Armazena a informação em memória não-volátil para posterior leitura em pelo menos 60 dias com 1 min. de resolução de dados.

Instruções de Instalação

⚠**ATENÇÃO!** *Perigo de eletrocussão. A montagem/instalação do Dispositivo à rede elétrica deve ser executada com precaução, por um eletricista qualificado.*
⚠**ATENÇÃO!** *Perigo de eletrocussão. Qualquer alteração nas ligações só deve ser executada depois de assegurado de que não existe qualquer voltagem nos terminais do Dispositivo.*
⚠**ATENÇÃO!** *Utilize o Dispositivo apenas com uma rede elétrica e eletrodomésticos que estejam de acordo com os regulamentos aplicáveis. Um curto-circuito na rede elétrica ou num dos eletrodomésticos conectados poderá danificar o Dispositivo.*
⚠**ATENÇÃO!** *Não conecte o Dispositivo a electrodomésticos se estes excederem a carga máxima permitida.*
⚠**ATENÇÃO!** *Conecte o Dispositivo apenas da forma ilustrada nestas instruções. Qualquer outra forma poderá causar danos e/ou acidentes.*
⚠**ATENÇÃO!** *Não instale o dispositivo num local que possa ficar molhado.*
⚠**CUIDADO!** *Conecte ou desconecte o cabo LAN somente quando o dispositivo estiver desligado! O cabo LAN não deve ser metálico nas partes tocadas pelo usuário para conectar ou desconectar o cabo.*
⚠**RECOMENDAÇÃO** *Conecte o Dispositivo usando cabos de núcleo unifilar com isolamento em PVC resistente ao calor não inferior a T105°C.*
Antes de iniciar a montagem/instalação do Dispositivo, certifique-se de que os disjuntores estão desligados e de que não existe qualquer voltagem nos seus terminais. Isto pode ser verificado com um multímetro ou medidor de fase. Assim que se certificar de que não existe qualquer voltagem, poderá então proceder com a cablagem.
Seguindo o diagrama na fig. 1, instale o transformador de corrente CTA desde o cabo da Fase A até à(s) carga(s), CTB desde o cabo da Fase B até à(s) carga(s) e CTC desde o cabo Fase C até à(s) carga(s).
Instale CTN desde o cabo Neutro da(s) carga(s).
Monte o Dispositivo na calha DIN.
Ligue os cabos do CTA, CTB e CTC aos conectores IA, IB e IC do Dispositivo, respectivamente.
Ligue o cabo CTN ao IN.
Instale disjuntores de acordo com a regulamentação e conecte os cabos Fase A, Fase B e Fase C através deles até às entradas A, B e C do dispositivo, respectivamente.
Conecte o cabo de Neutro à entrada N.
O Dispositivo é alimentado através da sua entrada C.
Certifique-se de que efetuou todas as ligações corretamente e então ligue os disjuntores.

Inclusão Inicial

Se você optar por usar o dispositivo com o aplicativo móvel Shelly Smart Control e o serviço de nuvem, as instruções sobre como conectar o dispositivo à nuvem e controlá-lo por meio do aplicativo Shelly Smart Control podem ser encontradas no guia do aplicativo móvel. O aplicativo móvel Shelly e o serviço Shelly Cloud não são condições para que o Dispositivo funcione corretamente. Este dispositivo pode ser usado de forma independente ou com várias outras plataformas e protocolos de automação residencial.
⚠**ATENÇÃO!** *Não permita que crianças brinquem com os botões/comutadores conectados ao Dispositivo. Mantenha os Dispositivos de controlo remoto do Shelly (telemóveis, tablets, PCs) fora do alcance das crianças.*

Indicadores LED

- Alimentação: Luz vermelha se a alimentação está conectada
- Wi-Fi (varia):
  - Luz azul se em modo AP.
  - Luz vermelha se em modo STA e não conectado a uma rede Wi-Fi.
  - Luz amarela se em modo STA e conectado a uma rede Wi-Fi. Não conectado à Shelly Cloud ou Shelly Cloud desativado.
  - Luz verde se em modo STA e conectado a uma rede Wi-Fi network e à Shelly Cloud.
  - O LED piscará Vermelho/Azul se uma atualização estiver em progresso.
- LAN: Luz verde se a LAN está conectada.
- Count: Luz vermelha piscará quando o Dispositivo estiver a medir a energia de acordo com as configurações dependendo da frequência de energia circulando através do circuito medido.

Botão do utilizador

- Pressione durante 5 seg. para ativar o AP do Dispositivo
- Pressione durante 10 seg. para repor a definição de fábrica.

Especificações

- Dimensões (AxLxP): 94x19x69 mm / 3.70x0.75x2.71 in
- Montagem: Calha DIN
- Temperatura ambiente: -20 °C a 40 °C / -5 °F a 105 °F
- Umidade 30% a 70% RH
- Altitude máxima: 2000 m / 6562 ft
- Fonte de alimentação: 100 - 260 VAC, 50/60Hz
- Consumo elétrico: < 3 W
- Sensor interno de temperatura: Sim
- Voltímetros (RMS para cada fase): 100 - 260 V
- Precisão dos voltímetros: ±1 %
- Amperímetros (RMS via CT para cada fase e o neutro): 0 - 400 A
- Precisão dos amperímetros:
  - ±1 % (5 - 400 A)
  - ±2 % (0 - 5 A)
- Deteção de erro de sequência de fase: Sim (opcional)
- Medição de potência e energia:
  - Potência ativa e aparente
  - Energia ativa e aparente
  - Fator de potência
  - Energia fundamental ativa e energia fundamental reativa
- Armazenamento de dados de medição: Pelo menos 60 dias de 1 min. de resolução de dados
- Exportação de dados:
  - CSV para valores registados de PQ
  - Formato JSON através de RPC
- Protocolo Wi-Fi: 802.11 b/g/n
- Banda de radiofrequências: 2400 - 2495 MHz
- Potência máxima de radiofrequências: <20 dBm
- Alcance de operação de Wi-Fi (dependendo das condições locais):
  - até 50 m / 160 ft no exterior
  - até 30 m / 100 ft no interior
- Protocolo Bluetooth: BLE 4.1
- Bluetooth alcance de operação (dependendo da construção local):
  - até 30 m / 100 ft no exterior,
  - até 10 m / 33 ft no interior
- CPU: ESP32
- Flash: 16 MB
- Webhooks (ações URL): 20 com 5 URLs por cada "hook"
- Scripting: mJS
- MQTT: Sim

Declaração de conformidade

A Shelly Europe Ltd. (ex-Allterco Robotics EOOD) declara por este meio que o equipamento rádio tipo Shelly Pro 3EM-400 opera conforme a Diretriz 2014/53/EU, 2014/35/EU, 2014/30/EU, 2011/65/EU. O texto completo da declaração da UE sobre a conformidade está disponível no seguinte endereço de internet
https://shelly.link/Pro3EM-400_DoC
Fabricante: Shelly Europe Ltd.
Endereço: 51 Cherni Vrah Blvd., edifício 3, pisos 2-3, Sófia 1407, Bulgária
Tel.: +359 2 988 7435
E-mail: support@shelly.cloud
Site oficial: https://www.shelly.com
Alterações nos endereços de contato são publicados pelo Fabricante no website oficial.
https://www.shelly.com
Todos os direitos sobre a marca registada Shelly® e outros direitos de propriedade intelectual associados a este Dispositivo pertencem a Shelly Europe Ltd.

FR

NOTICE D'UTILISATION ET CONSIGNES DE SÉCURITÉ SHELLY PRO 3EM-400 COMPTEUR ÉLECTRIQUE TRIPHASÉ

A lire avant utilisation

Ce document contient des informations techniques et des consignes de sécurité importantes concernant le dispositif, son utilisation et son installation.

⚠**ATTENTION !** *Avant de commencer l'installation, veuillez lire attentivement et entièrement cette notice d'utilisation. Le non-respect des procédures recommandées peut entraîner un dysfonctionnement, représenter un danger ou être une violation de la loi. Shelly Europe Ltd. n'est pas responsable des pertes ou des dommages causés lors d'une installation ou utilisation inadéquate de ce dispositif.*

Présentation du produit

Shelly® est une gamme de dispositifs innovants gérés par microprocesseur, qui permettent de contrôler à distance les appareils électriques par le biais d'un téléphone portable, d'une tablette, d'un PC ou d'un système domotique. Les dispositifs Shelly® peuvent fonctionner de manière autonome connectés au Wi-Fi ou ils peuvent également être exploités par des services domotiques depuis le Cloud. Shelly Cloud est un service qui peut être utilisé depuis l'application Android ou iOS, ou via n'importe quel navigateur Internet sur https://control.shelly.cloud/. Les dispositifs Shelly® peuvent être utilisés et contrôlés à distance depuis n'importe quel endroit où l'utilisateur dispose d'une connexion Internet, à condition que les dispositifs soient connectés au Wi-Fi et à l'Internet. Les dispositifs Shelly® ont une interface Web intégrée accessible à l'adresse suivante http://192.168.33.1 au sein du réseau Wi-Fi, créée par le dispositif en mode point d'accès sans fil ou à l'adresse URL du dispositif sur le réseau Wi-Fi auquel il est connecté. L'interface Web intégrée peut être utilisée pour surveiller et contrôler le dispositif ainsi que pour ajuster ses paramètres.
Les dispositifs Shelly® peuvent communiquer directement avec d'autres dispositifs connectés en WiFi par le biais du protocole HTTP. Une API est fournie par Shelly Europe Ltd. Pour plus d'informations, veuillez visiter :
https://shelly-api-docs.shelly.cloud/#shelly-family-overview.
Les dispositifs Shelly® sont livrés avec un micrologiciel pré-installé. Si des mises à jour du micrologiciel sont nécessaires pour maintenir les dispositifs conformes ainsi que mettre à jour les consignes de sécurité, Shelly Europe Ltd. les fournira gratuitement via l'interface Web intégrée au dispositif ou via l'application mobile Shelly, où les informations sur la version actuelle du micrologiciel sont disponibles. Le choix d'installer ou non les mises à jour du micrologiciel du dispositif relève de la seule responsabilité de l'utilisateur. Shelly Europe Ltd. n'est aucunement responsable de tout manque de la conformité du dispositif causé par le fait que l'utilisateur n'a pas installé les mises à jour fournies en temps voulu.

Série Shelly® Pro

La série Shelly® Pro est une gamme de dispositifs adaptés aux maisons, bureaux, commerces de détail, usines de fabrication et autres bâtiments. Les dispositifs Shelly® Pro peuvent être montés en DIN à l'intérieur du tableau électrique et conviennent parfaitement à la construction de nouveaux bâtiments. La connectivité pour tous les dispositifs Shelly® Pro peut se faire par connexion Internet en WiFi ou en réseau local LAN et le Bluetooth peut aussi être utilisé.
Shelly Pro 3EM-400 (le Dispositif) est un compteur électrique triphasé montable sur rail DIN. Le dispositif indique l'énergie accumulée ainsi que les données de tension, de courant et de facteur de puissance en temps réel. Il stocke les données dans une mémoire non volatile aux fins de récupération ultérieure d'au moins 60 jours avec des données de résolution de 1 minute.

Instructions d'installation

⚠**ATTENTION !** *Risque d'électrocution. Le montage/l'installation du Dispositif sur le réseau électrique doit être effectué avec prudence, par un électricien qualifié.*
⚠**ATTENTION !** *Risque d'électrocution. Chaque modification des connexions doit être effectuée après que vous vous soyez assurés qu'il n'y ait aucune tension aux bornes du Dispositif.*
⚠**ATTENTION !** *N'utilisez le Dispositif qu'avec un réseau électrique et des appareils conformes à toutes les réglementations applicables. Un court-circuit sur le réseau électrique ou tout appareil connecté au Dispositif peut l'endommager.*
⚠**ATTENTION !** *Ne connectez pas le Dispositif à d'autres appareils dont la charge maximale indiquée est dépassée !*
⚠**ATTENTION !** *Suivez les instructions indiquées pour connecter le Dispositif. Toute autre méthode pourrait engendrer des dommages et/ou des blessures.*
⚠**ATTENTION !** *N'installez pas le Dispositif dans un endroit susceptible d'être exposé à l'humidité.*
⚠**ATTENTION !** *Branchez ou débranchez le câble LAN uniquement lorsque l'appareil est éteint ! Le câble LAN ne doit pas être métallique dans les parties touchées par l'utilisateur pour brancher ou débrancher le câble.*
⚠**RECOMMANDATION :** *Connectez le Dispositif à l'aide de câbles monoconducteurs solides dont la résistance thermique de l'isolation est supérieure à celle du PVC T105°C.*
Avant de commencer l'installation/le montage du Dispositif, vérifiez que le disjoncteur soit éteint et qu'il n'y ait pas de tension aux bornes. Ceci peut être fait avec un testeur de phase ou un multimètre. Lorsque vous êtes sûrs qu'il n'y a pas de tension, vous pouvez procéder au raccordement des câbles.
"Installez le transformateur de courant CTA autour du câble de la phase A vers la/les charge(s), CTB autour du câble de la phase B vers la/les charge(s) et CTC autour du câble de la phase C vers la/les charge(s) selon l'image 1.
Installez le CTN autour du câble de neutre de votre/vos charge(s).
Montez le Dispositif sur le rail DIN.
Branchez les câbles du CTA, CTB et CTC dans les connecteurs d'entrée IA, IB et IC du Dispositif. Branchez le câble du CTN dans IN.
Montez les disjoncteurs conformément à la réglementation applicable et raccordez les câbles de la phase A, phase B et phase C aux entrées A, B et C du Dispositif.
Raccordez le neutre à l'entrée N.
Le dispositif est alimenté en électricité par son entrée C.
Assurez-vous d'avoir correctement effectué tous les raccordements, puis enclenchez les disjoncteurs.

Inclusion initiale

Si vous choisissez d'utiliser le Dispositif avec l'application Shelly Smart Control et le service Shelly Cloud, les instructions pour connecter le Dispositif au Cloud et le contrôler depuis l'application Shelly se trouvent dans le guide de l'application mobile. L'application Shelly et le service Shelly Cloud ne sont pas indispensables au bon fonctionnement du Dispositif. Ce Dispositif peut être utilisé avec d'autres services et applications domotiques.
⚠**ATTENTION !** *Ne laissez pas les enfants jouer avec les boutons/interrupteurs connectés au Dispositif. Gardez les dispositifs permettant de contrôler Shelly à distance (téléphones portables, tablettes, PC) hors de portée des enfants.*

Éclairage LED

- Power : Lumière rouge si l'alimentation électrique est connectée.
- Wi-Fi (cela peut varier) :
  - Lumière bleue si en mode AP
  - Lumière rouge si en mode STA et non connecté au Wi-Fi
  - Lumière jaune si en mode STA et connecté au Wi-Fi. Non connecté à Shelly Cloud ou Shelly Cloud désactivé
  - Lumière verte si en mode STA et connecté au Wi-Fi et au Shelly Cloud
  - LED clignote rouge/bleu si la mise à jour OTA est en cours
- LAN - Câble Ethernet : Lumière verte si le câble LAN est connecté
- Count : La lumière rouge clignotera lorsque le dispositif mesure l'énergie selon les paramètres, avec une fréquence dépendant de l'énergie circulant dans le circuit mesuré.

Bouton d'utilisateur

- Appuyez et maintenez enfoncé pendant 5 secondes pour redémarrer
- Appuyez et maintenez enfoncé pendant 10 secondes pour réinitialiser le dispositif

Caractéristiques techniques

- Dimensions (H x L x P) : 94 x 19 x 69 mm
- Montage : Rail DIN
- Température ambiante : de -20 °C à 40 °C
- Humidité : 30 % à 70 % HR
- Altitude maximale : 2000 m
- Alimentation électrique : 100 - 260 V AC, 50/60 Hz
- Consommation électrique : < 3 W
- Capteur de température : Oui
- Voltmètre (RMS pour chaque phase) : 100 - 260 V
- Précision de mesure du voltmètre : ±1 %
- Ampèremètre (RMS via CT pour chaque phase et le neutre) : 0 - 400 A
- Précision de la mesure de l'ampèremètre :
  - ±1 % (5 - 400 A)
  - ±2 % (0 - 5 A)
- Détection des erreurs de séquence de phase : Oui (option)
- Compteur électrique et énergétique :
  - Courant actif et apparent
  - Énergie active et apparente
  - Facteur de courant
  - Énergie active fondamentale et énergie réactive fondamentale
- Stockage des données de mesure : au moins 60 jours avec des données de résolution de 1 minute
- Exportation des données :
  - CSV pour les valeurs enregistrées de qualité de courant
  - Exportation au format JSON grâce au prototcole RPC
- Normes Wi-Fi : 802.11 b/g/n
- Bande de radiofréquences: 2400-2495 MHz
- Puissance de radiofréquence maximale : < 20 dBm
- Portée du Wi-Fi (en fonction des collectivités locales) :
  - jusqu'à 50 m à l'extérieur
  - jusqu'à 30 m à l'intérieur
- Protocole Bluetooth : BLE 4.1
- Portée Bluetooth (en fonction des collectivités locales) :
  - jusqu'à 30 m à l'extérieur
  - jusqu'à 10 m à l'intérieur
- CPU : ESP32
- Flash : 16 MB
- Webhooks (actions URL) : 20 avec 5 URLs par hook
- Script : mJS
- MQTT : Oui

Déclaration de conformité

Par la présente, Shelly Europe Ltd. (anciennement Allterco Robotics EOOD) déclare que l'équipement radio de type Shelly Pro 3EM-400 est conforme à la directive 2014/53/UE, 2014/35/UE, 2014/30/UE, 2011/65/UE. Le texte complet de la déclaration de conformité de l'UE est disponible à l'adresse internet suivante
https://shelly.link/Pro3EM-400_DoC
Fabricant : Shelly Europe Ltd.
Adresse : 51 Boulevard Cherni Vrah, bâtiment 3, étages 2-3, Sofia 1407, Bulgarie
Tél : +359 2 988 7435
Email : support@shelly.cloud
Site officiel : https://www.shelly.com
Les modifications des coordonnées, faites par le fabricant, sont publiées sur le site officiel.
https://www.shelly.com
Tous les droits de la marque Shelly® et autres droits de propriété intellectuelle associés à ce Dispositif appartiennent à Shelly Europe Ltd.

PL

INSTRUKCJA OBSŁUGI I BEZPIECZEŃSTWA SHELLY PRO 3EM-400 TRÓJFAZOWY LICZNIK ENERGII

Przeczytaj przed użyciem

Ten dokument zawiera ważne informacje techniczne i dotyczące bezpieczeństwa związane z urządzeniem, jego bezpiecznym użytkowaniem i instalacją.

⚠**OSTRZEŻENIE!** *Przed rozpoczęciem instalacji należy dokładnie i w całości przeczytać niniejszą instrukcję oraz wszelkie inne dokumenty dołączone do urządzenia. Nieprzestrzeganie procedur instalacji może prowadzić do awarii, zagrożenia dla zdrowia lub życia, naruszenia przepisów prawa lub utraty gwarancji ustawowej i/lub handlowej (jeśli dotyczy). Shelly Europe Ltd. nie ponosi odpowiedzialności za szkody lub straty wynikające z nieprawidłowej instalacji lub niewłaściwego użytkowania urządzenia spowodowanego nieprzestrzeganiem niniejszej instrukcji.*

Wprowadzenie do produktu

Shelly® to linia innowacyjnych urządzeń zarządzanych przez mikroprocesory, umożliwiających zdalne sterowanie obwodami elektrycznymi za pomocą telefonu, tabletu, komputera lub systemu automatyki domowej. Urządzenia Shelly® mogą działać samodzielnie w lokalnej sieci Wi-Fi lub być obsługiwane przez usługi automatyki domowej w chmurze. Usługa Shelly Cloud jest dostępna przez aplikację mobilną na Androida lub iOS, albo przez przeglądarkę internetową: https://control.shelly.cloud
Urządzenia Shelly® można obsługiwać i monitorować zdalnie z dowolnego miejsca, gdzie jest dostęp do Internetu, pod warunkiem że urządzenia są podłączone do routera Wi-Fi i mają połączenie z Internetem.
Urządzenia Shelly® mają wbudowany interfejs internetowy, dostępny pod adresem http://192.168.33.1 po połączeniu z punktem dostępowym urządzenia, lub pod lokalnym adresem IP urządzenia w sieci Wi-Fi. Interfejs ten umożliwia monitorowanie, sterowanie i konfigurację urządzenia.
Urządzenia Shelly® mogą komunikować się bezpośrednio z innymi urządzeniami Wi-Fi przez protokół HTTP. API dostarczane jest przez Shelly Europe Ltd. Więcej informacji:
https://shelly-api-docs.shelly.cloud/#shelly-family-overview
Urządzenia Shelly® są dostarczane z fabrycznie zainstalowanym oprogramowaniem układowym. Jeżeli aktualizacje oprogramowania są wymagane dla zapewnienia zgodności, w tym bezpieczeństwa, Shelly Europe Ltd. udostępnia je bezpłatnie przez wbudowany interfejs WWW lub aplikację mobilną Shelly. Decyzja o instalacji aktualizacji należy wyłącznie do użytkownika. Shelly Europe Ltd. nie ponosi odpowiedzialności za brak zgodności urządzenia spowodowany nieprzeprowadzeniem aktualizacji przez użytkownika.
Seria Shelly® Pro
Urządzenia z serii Shelly® Pro są odpowiednie do zastosowania w domach, biurach, sklepach, zakładach przemysłowych i innych budynkach. Montowane na szynie DIN w rozdzielni, są idealne do nowych instalacji. Wszystkie urządzenia Shelly® Pro można kontrolować i monitorować przez Wi-Fi i LAN. Proces parowania można przeprowadzić przez Bluetooth.
Shelly Pro 3EM-400 (Urządzenie) to trójfazowy licznik energii montowany na szynie DIN. Urządzenie raportuje zużycie energii oraz dane w czasie rzeczywistym: napięcie, prąd, współczynnik mocy. Dane są zapisywane w pamięci nieulotnej przez co najmniej 60 dni, z rozdzielczością 1 minuty.

Instrukcja instalacji

⚠**UWAGA!** *Zagrożenie porażeniem prądem. Montaż urządzenia w sieci energetycznej musi być wykonany ostrożnie przez wykwalifikowanego elektryka.*
⚠**UWAGA!** *Jakiekolwiek zmiany w połączeniach należy wykonywać tylko po upewnieniu się, że na zaciskach nie ma napięcia.*
⚠**UWAGA!** *Używaj urządzenia tylko w sieciach elektrycznych i z urządzeniami spełniającymi obowiązujące normy. Zwarcie może uszkodzić urządzenie.*
⚠**UWAGA!** *Nie podłączaj urządzeń przekraczających maksymalne obciążenie!*
⚠**UWAGA!** *Podłączaj urządzenie wyłącznie zgodnie z instrukcją. Inne metody mogą spowodować uszkodzenie lub obrażenia.*
⚠**UWAGA!** *Nie instaluj urządzenia w miejscu narażonym na wilgoć.*
⚠**UWAGA!** *Podłączaj/odłączaj przewód LAN tylko przy wyłączonym zasilaniu! Dotykane części przewodu LAN nie mogą być metalowe.*
⚠**ZALECENIE:** *Używaj sztywnych przewodów jednożyłowych z izolacją o odporności termicznej nie mniejszej niż PVC T105°C (221°F).*
Przed rozpoczęciem instalacji upewnij się, że wyłączniki są wyłączone i nie ma napięcia na ich zaciskach – sprawdź to próbnikiem lub multimetrem.
Zgodnie z rys. 1: Zamontuj CTA wokół przewodu fazy A, CTB wokół przewodu fazy B, CTC wokół fazy C, a CTN wokół przewodu neutralnego.
Umieść urządzenie na szynie DIN.
Podłącz przewody CTA, CTB i CTC do złączy IA, IB i IC. CTN do IN.
Zainstaluj wyłączniki nadprądowe zgodnie z lokalnymi przepisami i podłącz przez nie przewody fazowe A, B, C odpowiednio do zacisków A, B, C. Przewód neutralny podłącz do N.
Zasilanie urządzenia odbywa się przez wejście C.
Sprawdź wszystkie połączenia, a następnie włącz zasilanie.

Pierwsze uruchomienie

Jeśli chcesz korzystać z aplikacji mobilnej Shelly Smart Control i usługi w chmurze, zapoznaj się z instrukcją dostępną w aplikacji.
Aplikacja i chmura Shelly nie są wymagane do prawidłowego działania urządzenia. Może ono działać samodzielnie lub z innymi platformami automatyki domowej.
⚠**UWAGA!** *Nie pozwalaj dzieciom bawić się przyciskami/przełącznikami podłączonymi do urządzenia. Trzymaj urządzenia sterujące (telefony, tablety, komputery) poza ich zasięgiem.*

Wskaźniki LED

- **Zasilanie:** Czerwona dioda – urządzenie podłączone do zasilania
- **Wi-Fi (różne kolory):**
  - Niebieski: Tryb AP
  - Czerwony: Tryb STA, brak połączenia z siecią
  - Żółty: Tryb STA, połączenie z Wi-Fi, brak połączenia z chmurą Shelly
  - Zielony: Tryb STA, połączono z Wi-Fi i chmurą Shelly
  - Miganie czerwono/niebieskie: trwa aktualizacja OTA
- **LAN:** Zielona dioda – LAN podłączony
- **Pomiar:** Czerwona dioda miga w czasie pomiaru energii (częstotliwość zależna od obciążenia)

Przycisk użytkownika

- Przytrzymaj 5 sek. – aktywacja trybu AP
- Przytrzymaj 10 sek. – reset do ustawień fabrycznych

Specyfikacja

- Wymiary (wys. x szer. x gł.): 94x19x69 mm / 3,70x0,75x2,71 in
- Montaż: Szyna DIN
- Temperatura otoczenia: -20 °C do 40 °C / -5 °F do 105 °F
- Wilgotność: 30% - 70% RH
- Maks. wysokość: 2000 m / 6562 ft
- Zasilanie: 110 - 240 VAC, 50/60Hz
- Pobór mocy: < 3 W
- Czujnik temperatury wewnętrzny: Tak
- Woltomierze (RMS na fazę): 100 - 260 V
- Dokładność woltomierzy: ±1 %
- Amperomierze (RMS przez przekładniki na fazę i neutralny): 0 - 400 A
- Dokładność amperomierzy:
  - ±1 % (5 - 400 A)
  - ±2 % (0 - 5 A)
- Detekcja błędnej kolejności faz: Tak (opcjonalnie)
- Pomiary mocy i energii:
- Moc czynna i pozorna
- Energia czynna i pozorna
- Współczynnik mocy
- Energia czynna i bierna podstawowa
- Magazynowanie danych: Min. 60 dni z rozdzielczością 1 min
- Eksport danych:
- CSV dla wartości PQ
- JSON przez RPC
- Wi-Fi: 802.11 b/g/n
- Pasmo RF: 2400 - 2495 MHz
- Maks. moc RF: < 20 dBm
- Zasięg Wi-Fi:
  - do 50 m na zewnątrz
  - do 30 m wewnątrz
- Bluetooth: BLE 4.1
- Zasięg Bluetooth:
  - do 30 m na zewnątrz,
  - do 10 m wewnątrz
- CPU: ESP32
- Pamięć Flash: 16 MB
- Webhooks (akcje URL): 20 webhooków, po 5 URL każdy
- Skrypty: mJS
- MQTT: Tak

Utylizacja i recykling

Nie wyrzucać produktu do odpadów domowych. Recykling produktu, aby zapobiec szkodom dla środowiska i zdrowia oraz promować ochronę zasobów. Wyrzuć produkt w odpowiednim punkcie zbiórki odpadów na własną odpowiedzialność. Sprzedawcy, od których zostało zakupione Urządzenie, są zobowiązani do bezpłatnego odbioru Zużytego Sprzętu Elektrycznego i Elektronicznego (WEEE) w celu prawidłowego utylizacji.
Niektóre produkty elektroniczne mogą przechowywać dane osobowe. Użytkownik jest odpowiedzialny za usunięcie tych danych przed usunięciem Urządzenia. W celu usunięcia zresetuj Urządzenie do ustawień fabrycznych.

Deklaracja zgodności

Niniejszym Shelly Europe Ltd. (dawniej Allterco Robotics EOOD) oświadcza, że urządzenie radiowe Shelly Pro 3EM-400 jest zgodne z dyrektywami 2014/53/UE, 2014/35/UE, 2014/30/UE, 2011/65/UE.
Pełny tekst deklaracji UE dostępny jest pod adresem:
https://shelly.link/Pro3EM-400_DoC
Producent: Shelly Europe Ltd.
Adres: ul. Czerni Wrah 51, bud. 3, piętra 2–3, 1407 Sofia, Bułgaria
Tel.: +359 2 988 7435
E-mail: support@shelly.cloud
Strona internetowa: https://www.shelly.com
Wszelkie zmiany danych kontaktowych publikowane są na stronie producenta.
Wszelkie prawa do znaku towarowego Shelly® i innych praw własności intelektualnej należą do Shelly Europe Ltd.

NL

GEBRUIKERS- EN VEILIGHEIDSHANDLEIDING SHELLY PRO 3EM-400 DRIËFASIGE ENERGIEMETER

Lees voor gebruik

Dit document bevat belangrijke technische en veiligheidsinformatie over het apparaat, het veilige gebruik en de installatie ervan.

⚠**LET OP!** *Lees deze handleiding en alle andere documenten bij het apparaat zorgvuldig en volledig door voordat u met de installatie begint. Het niet volgen van de installatieprocedures kan leiden tot storingen, gevaar voor uw gezondheid of leven, schending van de wet of weigering van wettelijke en/of commerciële garantie (indien van toepassing). Shelly Europe Ltd. is niet verantwoordelijk voor verlies of schade bij onjuiste installatie of onjuist gebruik van het apparaat door het niet volgen van de gebruikers- en veiligheidsinstructies in deze handleiding.*

Productintroductie

Shelly® is een reeks innovatieve, door microprocessors aangestuurde apparaten die afstandsbediening van elektrische circuits mogelijk maken via een mobiele telefoon, tablet, pc of domoticasysteem. Shelly®-apparaten kunnen zelfstandig werken binnen een lokaal Wi-Fi-netwerk of bediend worden via cloudgebaseerde domoticadiensten. Shelly Cloud is toegankelijk via een Android- of iOS-app of via een internetbrowser op https://control.shelly.cloud.
Shelly®-apparaten kunnen op afstand worden benaderd, bediend en bewaakt vanaf elke locatie met internettoegang, mits verbonden met een Wi-Fi-router en internet.
Shelly®-apparaten hebben een ingebouwde webinterface die toegankelijk is via http://192.168.33.1 wanneer verbonden met het toegangspunt van het apparaat, of via het IP-adres binnen het lokale netwerk. Deze interface kan worden gebruikt voor monitoring, bediening en het aanpassen van instellingen.
Shelly®-apparaten kunnen ook communiceren met andere Wi-Fi-apparaten via het HTTP-protocol. Een API wordt geleverd door Shelly Europe Ltd. Meer informatie:
https://shelly-api-docs.shelly.cloud/#shelly-family-overview
Shelly®-apparaten worden geleverd met vooraf geïnstalleerde firmware. Indien firmware-updates nodig zijn om conformiteit te behouden, waaronder beveiligingsupdates, zal Shelly Europe Ltd. deze kosteloos aanbieden via de ingebouwde webinterface of via de Shelly-app. De keuze om deze updates te installeren ligt volledig bij de gebruiker. Shelly Europe Ltd. is niet aansprakelijk voor non-conformiteit veroorzaakt door het niet tijdig installeren van de updates.

Shelly® Pro-serie

De Shelly® Pro-serie bestaat uit apparaten die geschikt zijn voor woningen, kantoren, winkels, industriële installaties en andere gebouwen. De Shelly®